FERRO®

CIKKSZÁM

BTG2VL

TERMÉKCSALÁD

TIGA

TERMÉK MEGNEVEZÉSE

VerdeLine mosdócsaptelep click-clack leeresztővel

SZÍN (FELÜLET)

króm

TERMÉKFOTÓ



PIKTOGRAM



TERMÉKJELLEMZŐK

- Szabályozó elem: kerámia szabályozó betét
- Perlátor: Vízkímélő perlátor M24x1 Easy Clean
- Test anyaga/ szerelvények anyaga: sárgaréz
- Lefolyó típusa: click-clack G5/4
- Víztakarékos rendszer: igen
- Csatlakozás típusa és átmérője: G3/8 - M10x1
- Csaptelep magasság [mm]: 155
- Vízkifolyó magassága [mm]: 82
- Kifolyó [mm]: 114
- Akusztikus csoport: I
- Áramlási osztály: Z

MŰSZAKI RAJZ

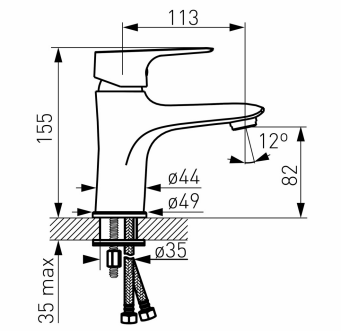

FERRO Hungary Kft.
1112 Budapest
Repülőtéri út 2/a
T: +36 1 791 3045