CIKKSZÁM

BST77

TERMÉKCSALÁD

STANDARD

TERMÉK MEGNEVEZÉSE

Fali zuhanycsaptelep fali tartós zuhanyszettel

SZÍN (FELÜLET)

króm

TERMÉKFOTÓ



TERMÉKJELLEMZŐK

- Szabályozó elem: csúszófej
- Test anyaga/ szerelvények anyaga: sárgaréz
- Zuhany benne van: igen
- Kézizuhany anyaga: ABS műanyag
- Csatlakozás típusa és átmérője: z-idom G1/2
- Kiállások közötti távolság [mm]: 150 ± 20
- Akusztikus csoport: II
- Áramlási osztály: S

MŰSZAKI RAJZ

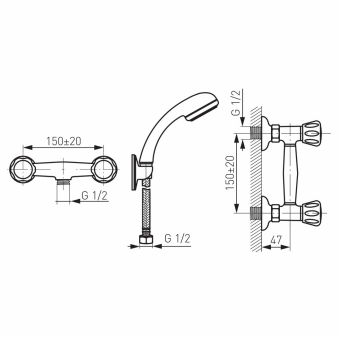

FERRO Hungary Kft.
1112 Budapest
Repülőtéri út 2/a
T: +36 1 791 3045