SYMBOL ZAKŁADOWY

BST11A

KOLEKCJA

STANDARD

NAZWA PRODUKTU

Bateria wannowa ścienna z ruchomą wylewką

KOLOR (WYKOŃCZENIE)

chrom

ZDJĘCIE GŁÓWNE



CECHY PRODUKTU

- Element sterujący: głowica suwakowa
- Rodzaj regulatora strumienia: aerator M22x1
- Rodzaj przełącznika: 2-funkcyjny
- Materiał korpusu/materiał wykonania: mosiądz
- Zestaw natryskowy w komplecie: tak
- Rodzaj i średnica przyłączy: przyłącze mimośrodowe G1/2
- Rozstaw przyłączy [mm]: 150 ± 20
- Zasięg wylewki [mm]: 347
- Grupa akustyczna: II/II
- Klasa przepływu: S/A
- Temperatura wody [°C] maks.: 90

RYSUNEK TECHNICZNY

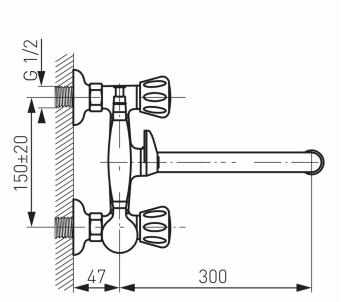

FERRO SA
ul. Przemysłowa 7
32-050 Skawina
T: +48 12 25 62 100

NIP 944 20 51 648
KRS 0000289768
REGON 356375388

10.10.2026