CIKKSZÁM

# BST11

TERMÉKCSALÁD

## STANDARD

TERMÉK MEGNEVEZÉSE

Kádcsaptelep zuhanyszettel

SZÍN (FELÜLET)

króm

TERMÉKFOTÓ



TERMÉKJELLEMZŐK

- Szabályozó elem: csúszófej
- Perlátor: aerator M24x1
- Váltó típusa: 2 funkciós
- Test anyaga/ szerelvények anyaga: sárgaréz
- Zuhany benne van: igen
- Csatlakozás típusa és átmérője: z-idom G1/2
- Kiállások közötti távolság [mm]: 150 ± 20
- Kifolyó [mm]: 150
- Akusztikus csoport: II/II
- Áramlási osztály: S/A

MŰSZAKI RAJZ

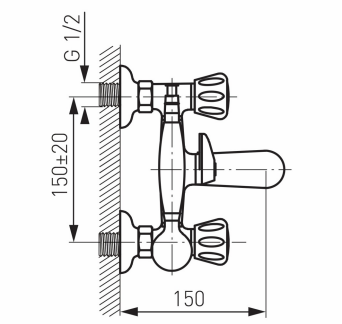


FERRO Hungary Kft.
1112 Budapest
Repülőtéri út 2/a
T: +36 1 791 3045