CIKKSZÁM

BSM2

TERMÉKCSALÁD

SMILE

TERMÉK MEGNEVEZÉSE

Mosdócsaptelep

SZÍN (FELÜLET)

króm

TERMÉKFOTÓ



TERMÉKJELLEMZŐK

- Szabályozó elem: kerámia szabályozó betét
- Perlátor: aerator M24x1
- Test anyaga/ szerelvények anyaga: sárgaréz
- Lefolyó típusa: G5/4
- Csatlakozás típusa és átmérője: G3/8 - M10x1
- Kifolyó [mm]: 115
- Akusztikus csoport: II
- Áramlási osztály: A

MŰSZAKI RAJZ

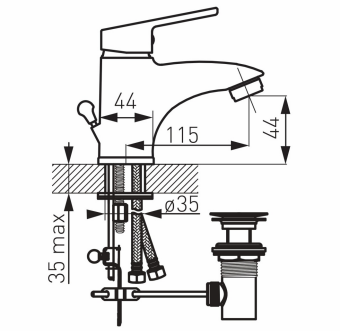

FERRO Hungary Kft.
1112 Budapest
Repülőtéri út 2/a
T: +36 1 791 3045