FERRO®

CIKKSZÁM

BIS3

TERMÉKCSALÁD

ISSO

TERMÉK MEGNEVEZÉSE

Fali mosdócsaptelep elforgatható kifolyóval

SZÍN (FELÜLET)

króm

TERMÉKFOTÓ



TERMÉKJELLEMZŐK

- Szabályozó elem: kerámia szabályozó betét
- Perlátor: aerator M24x1
- Test anyaga/ szerelvények anyaga: sárgaréz
- Csatlakozás típusa és átmérője: z-idom G1/2
- Kiállások közötti távolság [mm]: 150 ± 20
- Kifolyó [mm]: 187
- Akusztikus csoport: II
- Áramlási osztály: A

MŰSZAKI RAJZ

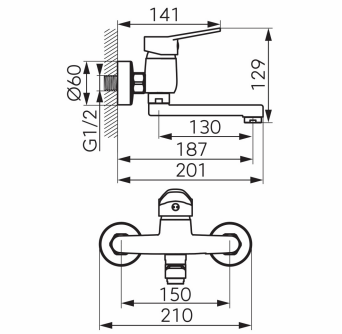


FERRO Hungary Kft.
1112 Budapest
Repülőtéri út 2/a
T: +36 1 791 3045