KODAS

BIS2A

KOLEKCIJA

ISSO

PREKĖS PAVADINIMAS

Pastatomas praustuvo maišytuvas, sukamasis antgalis

SPALVA (APDAILA)

chromas

PAGRINDINĖ NUOTRAUKA



PRODUKTO SAVYBĖS

- Valdymo elementas: keraminis reguliatorius
- Purškimo reguliatoriaus tipas: aerator M24x1
- Kėbulo medžiaga / surinkimo medžiaga: žalvaris
- Išleidimo vožtuvo tipas: nėra
- Jungčių tipas ir skersmuo: lanksti jungtis G3/8 - M10x1
- Maišytuvo aukštis [mm]: 107
- Vandens išleidimo aukštis [mm]: 80
- Snapelio aprėptis [mm]: 157
- Akustinė grupė: II
- Srauto klasė: A

TECHNINIS BRĖŽINYS

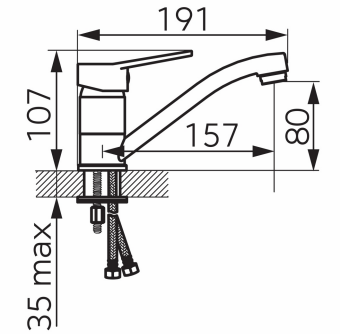

UAB "Ferro Baltics"
T. Kosciuškos 24-103,
LT01100 Vilnius

phone.: +37 063 777 749
email: ferrobaltics@ferro.pl