KÓD

BGR2BL NOVINKA

SÉRIE

MAGRA

NÁZEV PRODUKTU

Umyvadlová baterie bez výpusti Magra, černá

PROVEDENÍ

černá

OBRÁZEK



VLASTNOSTI PRODUKTU

- Ovládací prvek: keramický regulátor
- Typ regulátoru průtoku: aerator Cache M24x1
- Materiál těla/materiál provedení: Mosaz
- Typ vypouštěcího ventilu: žádný
- Typ a průměr připojení: flexi nerezová hadička G3/8 - M10x1
- Výška baterie [mm]: 156
- Výška odtoku vody [mm]: 105
- Dosah výtokového ramene [mm]: 120
- Akustická skupina: II
- Průtoková skupina: B
- Rozměr kartuše: 35 mm
- Šířka [mm]: 48
- Typ ramene: pevné

TECHNICKÝ VÝKRES

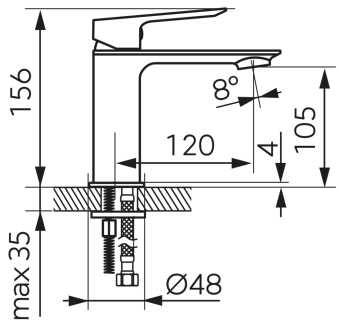

SPECIFIKACE

- EAN: 5903738285693
- Intrastat: 84818011
- Hmotnost brutto [kg]: 1.17
- Výška [mm]: 156

NOVASERVIS spol s r. o.
Merhautova 208
613 00 Brno
+420 548 428 011

IČ: 29288690
DIČ: CZ 29288690