FERRO®

COD PRODUS	COLECȚIE
BFR8S	FREYA

NUMELE PRODUSULUI	CULOARE
Baterie stativă bucătărie cu pipă extractibilă	nisip

FOTOGRAFIE PRODUS



PICTOGRAME



CARACTERISTICI PRODUS

- Element de control: cartuș ceramic
- Tip aerator: aerator M24x1
- Materialul corpului/material de fabricație: alamă
- Tip și diametru racorduri: racorduri flexibile G3/8 - M10x1
- Tip pipă: extractibil, rotire
- Lungime pipă [mm]: 198
- Grup acustic: I
- Clasa de debit: A

DESEN TEHNIC

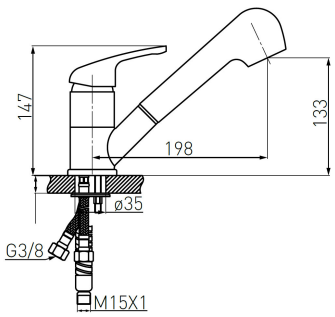

NOVASERVIS FERRO GROUP SRL
str. Câmpina nr. 47
400635 Cluj-Napoca
telefon: +4 0264 522 524

Cod fiscal: RO 25860825
ROONRC: J2009001575126