CIKKSZÁM

BFR41B

TERMÉKCSALÁD

FREYA

TERMÉK MEGNEVEZÉSE

Konyhai csaptelelep

SZÍN (FELÜLET)

grafit

TERMÉKFOTÓ



TERMÉKJELLEMZŐK

- Szabályozó elem: kerámia szabályozó betét
- Perlátor: M22x1
- Test anyaga/ szerelvények anyaga: sárgaréz
- Csatlakozás típusa és átmérője: G3/8 - M10x1
- Kifolyócső típusa: forgatható
- Csaptelep magasság [mm]: 346
- Kifolyó [mm]: 166
- Akusztikus csoport: N
- Áramlási osztály: A

MŰSZAKI RAJZ

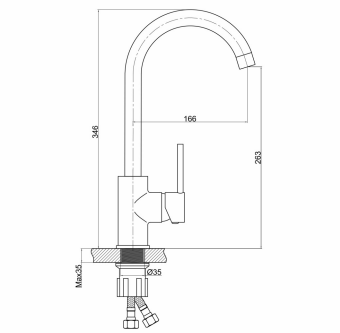

FERRO Hungary Kft.
1112 Budapest
Repülőtéri út 2/a
T: +36 1 791 3045