SYMBOL ZAKŁADOWY

BCK7PBG

KOLEKCJA

CIRICULUS

NAZWA PRODUKTU

Bateria natryskowa podtynkowa 2F, bez zestawu natryskowego

KOLOR (WYKOŃCZENIE)

złoty szczotkowany

ZDJĘCIE GŁÓWNE



CECHY PRODUKTU

- Element sterujący: regulator ceramiczny
- Rodzaj przełącznika: automatyczny 2-funkcyjny
- Materiał korpusu/materiał wykonania: mosiądz
- Rodzaj i średnica przyłączy: przyłącze G1/2
- Regulowana głębokość montażu: tak
- Rozmiar rozety [cm]: 18
- Grupa akustyczna: N/N
- Klasa przepływu: B/S
- Temperatura wody [°C] maks.: 70
- Szerokość [mm]: 180
- Dodatkowe wyposażenie: zestaw elementów wewnętrznych i natynkowych

RYSUNEK TECHNICZNY

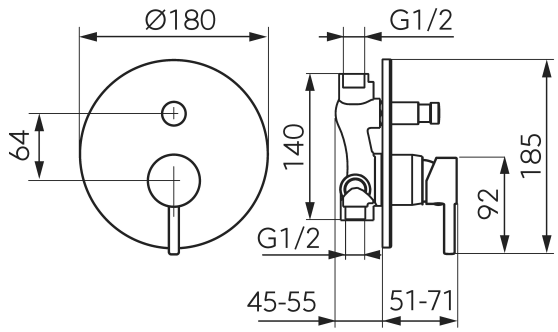

SPECYFIKACJA

- Wysokość [mm]: 185
- Głębokość [mm]: 126

FERRO SA
ul. Przemysłowa 7
32-050 Skawina
T: +48 12 25 62 100

NIP 944 20 51 648
KRS 0000289768
REGON 356375388