SYMBOL ZAKŁADOWY

BCK11FBG

KOLEKCJA

CIRICULUS

NAZWA PRODUKTU

Wolnostojąca bateria wannowa z zestawem natryskowym

KOLOR (WYKOŃCZENIE)

złoty szczotkowany

ZDJĘCIE GŁÓWNE



CECHY PRODUKTU

- Element sterujący: regulator ceramiczny
- Rodzaj regulatora strumienia: aerator Cache M24x1
- Rodzaj przełącznika: automatyczny przełącznik wanna/natrysk z blokadą
- Materiał korpusu/materiał wykonania: mosiądz, stal nierdzewna
- Zestaw natryskowy w komplecie: tak
- Materiał słuchawki natryskowej: tworzywo ABS
- Ilość strumieni rączki natryskowej: 1
- Materiał węża natryskowego: w oplocie metalowym
- Długość węża natryskowego [mm]: 1500
- Rodzaj i średnica przyłączy: komplet węży podłączeniowych
- Wysokość baterii [mm]: 944
- Wysokość wypływu wody [mm]: 818
- Zasięg wylewki [mm]: 178
- Grupa akustyczna: N/N
- Klasa przepływu: S/A
- Długość rączki natryskowej [mm]: 220
- Temperatura wody [°C] maks.: 70
- Szerokość [mm]: 147

RYSUNEK TECHNICZNY

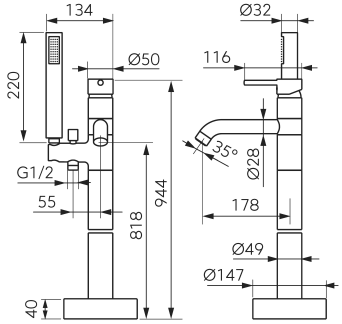

SPECYFIKACJA

- Wysokość [mm]: 944

FERRO SA
ul. Przemysłowa 7
32-050 Skawina
T: +48 12 25 62 100

NIP 944 20 51 648
KRS 0000289768
REGON 356375388