FERRO®

CIKKSZÁM

# BBC2

TERMÉKCSALÁD

# BASIC

TERMÉK MEGNEVEZÉSE

Mosdócsaptelep leeresztő-szettel

SZÍN (FELÜLET)

króm

TERMÉKFOTÓ



TERMÉKJELLEMZŐK

- Szabályozó elem: kerámia szabályozó betét
- Perlátor: aerator M24x1
- Test anyaga/ szerelvények anyaga: sárgaréz
- Lefolyó típusa: G5/4
- Csatlakozás típusa és átmérője: G3/8 - M10x1
- Csaptelep magasság [mm]: 100
- Vízkifolyó magassága [mm]: 45
- Kifolyó [mm]: 92
- Akusztikus csoport: II
- Áramlási osztály: A

MŰSZAKI RAJZ

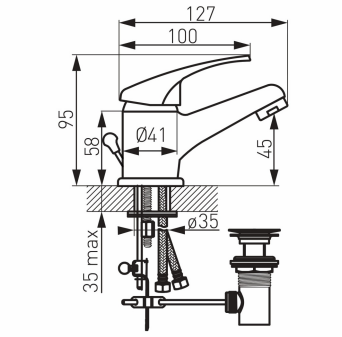


FERRO Hungary Kft.
1112 Budapest
Repülőtéri út 2/a
T: +36 1 791 3045