CIKKSZÁM

BAQ7P

TERMÉKCSALÁD

ALGEO SQUARE

TERMÉK MEGNEVEZÉSE

Falsík alá építhető kétfunkciós csaptelep

SZÍN (FELÜLET)

króm

TERMÉKFOTÓ



TERMÉKJELLEMZŐK

- Szabályozó elem: kerámia szabályozó betét
- Váltó típusa: 2 funkciós
- Test anyaga/ szerelvények anyaga: sárgaréz
- Csatlakozás típusa és átmérője: G1/2
- Akusztikus csoport: II/II
- Áramlási osztály: B/S
- Szélesség [mm]: 130

MŰSZAKI RAJZ

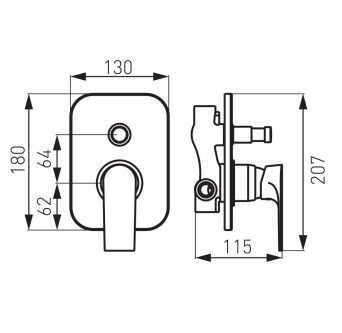

MŰSZAKI JELLEMZŐK

- Magasság [mm]: 130
- Mélység [mm]: 70

FERRO Hungary Kft.
1112 Budapest
Repülőtéri út 2/a
T: +36 1 791 3045