FERRO®

SYMBOL ZAKŁADOWY

BAQ6

KOLEKCJA

ALGEO SQUARE

NAZWA PRODUKTU

Bateria bidetowa stojąca

KOLOR (WYKOŃCZENIE)

chrom

ZDJĘCIE GŁÓWNE



CECHY PRODUKTU

- Element sterujący: regulator ceramiczny
- Rodzaj regulatora strumienia: aerator M24x1
- Materiał korpusu/materiał wykonania: mosiądz
- Typ zaworu odpływowego: automatyczny G5/4
- Rodzaj i średnica przyłączy: przyłącza elastyczne G3/8 - M10x1
- Wysokość baterii [mm]: 150
- Wysokość wypływu wody [mm]: 100
- Zasięg wylewki [mm]: 125
- Grupa akustyczna: II
- Klasa przepływu: S
- Temperatura wody [°C] maks.: 70
- Szerokość [mm]: 55
- Dodatkowe wyposażenie: mechaniczny odpływ plastikowy

RYSUNEK TECHNICZNY

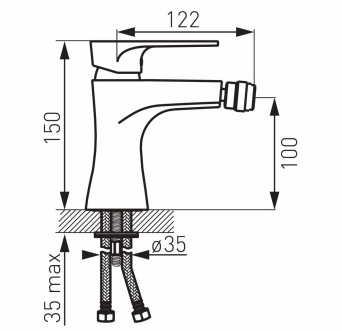

SPECYFIKACJA

- Głębokość [mm]: 145
- Wysokość [mm]: 150

FERRO SA
ul. Przemysłowa 7
32-050 Skawina
T: +48 12 25 62 100

NIP 944 20 51 648
KRS 0000289768
REGON 356375388