CIKKSZÁM

BAQ2LBLC

TERMÉKCSALÁD

ALGEO SQUARE BLACK-CHROME

TERMÉK MEGNEVEZÉSE

Magasított mosdócsaptelep

SZÍN (FELÜLET)

króm/fekete

TERMÉKFOTÓ



TERMÉKJELLEMZŐK

- Szabályozó elem: kerámia szabályozó betét
- Perlátor: aerator M24x1
- Test anyaga/ szerelvények anyaga: sárgaréz
- Csatlakozás típusa és átmérője: G3/8 - M10x1
- Csaptelep magasság [mm]: 279
- Vízkifolyó magassága [mm]: 219
- Kifolyó [mm]: 140
- Akusztikus csoport: N
- Áramlási osztály: S

MŰSZAKI RAJZ

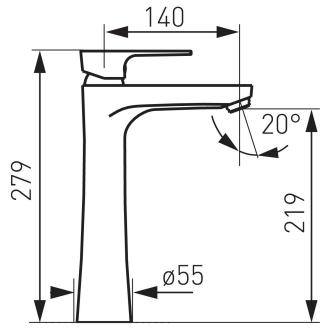

FERRO Hungary Kft.
1112 Budapest
Repülőtéri út 2/a
T: +36 1 791 3045