CIKKSZÁM

BAQ2

TERMÉKCSALÁD

ALGEO SQUARE

TERMÉK MEGNEVEZÉSE

Mosdócsaptelep click-clack leeresztővel

SZÍN (FELÜLET)

króm

TERMÉKFOTÓ



PIKTOGRAM



TERMÉKJELLEMZŐK

- Szabályozó elem: kerámia szabályozó betét
- Perlátor: aerator M24x1
- Test anyaga/ szerelvények anyaga: sárgaréz
- Lefolyó típusa: click-clack G5/4
- Csatlakozás típusa és átmérője: G3/8 - M10x1
- Csaptelep magasság [mm]: 168
- Vízkifolyó magassága [mm]: 111
- Kifolyó [mm]: 137
- Akusztikus csoport: II
- Áramlási osztály: S
- Szélesség [mm]: 35

MŰSZAKI RAJZ

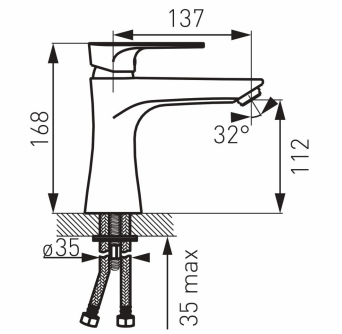

MŰSZAKI JELLEMZŐK

- Magasság [mm]: 170
- Mélység [mm]: 170

FERRO Hungary Kft.
1112 Budapest
Repülőtéri út 2/a
T: +36 1 791 3045