CIKKSZÁM

BAQ11A

TERMÉKCSALÁD

ALGEO SQUARE

TERMÉK MEGNEVEZÉSE

Perembe szerelhető négylyukas kádcsaptelep

SZÍN (FELÜLET)

króm

TERMÉKFOTÓ



PIKTOGRAM



TERMÉKJELLEMZŐK

- Szabályozó elem: kerámia szabályozó betét
- Perlátor: aerator M24x1
- Váltó típusa: Kerámia
- Test anyaga/ szerelvények anyaga: sárgaréz
- Zuhany benne van: igen
- Csatlakozás típusa és átmérője: szerelőtömlő készlethez
- Csaptelep magasság [mm]: 119
- Kifolyó [mm]: 146
- Akusztikus csoport: I/II
- Áramlási osztály: A/A
- Kézizuhany hossza (mm): 184
- Szélesség [mm]: 400

MŰSZAKI RAJZ

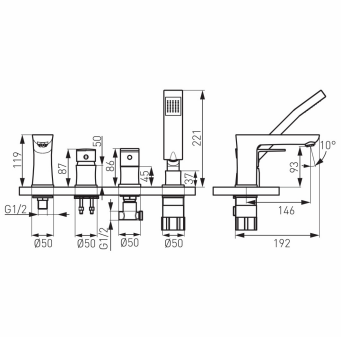

MŰSZAKI JELLEMZŐK

- Mélység [mm]: 192
- Magasság [mm]: 221

FERRO Hungary Kft.
1112 Budapest
Repülőtéri út 2/a
T: +36 1 791 3045