CIKKSZÁM

BAG7PA

TERMÉKCSALÁD

ALGEO

TERMÉK MEGNEVEZÉSE

Falsík alá építhető 1 funkciós zuhanycsaptelep

SZÍN (FELÜLET)

króm

TERMÉKFOTÓ



TERMÉKJELLEMZŐK

- Szabályozó elem: kerámia szabályozó betét
- Test anyaga/ szerelvények anyaga: sárgaréz
- Csatlakozás típusa és átmérője: G1/2
- Rozetta mérete [cm]: 11
- Akusztikus csoport: N
- Áramlási osztály: S

MŰSZAKI RAJZ

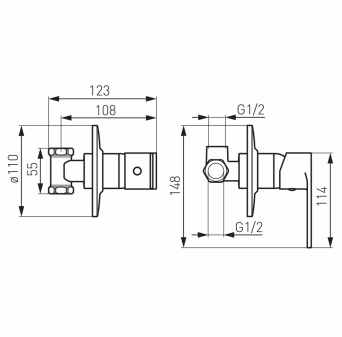

FERRO Hungary Kft.
1112 Budapest
Repülőtéri út 2/a
T: +36 1 791 3045