FERRO®

COD PRODUS

BAG7P2BOX

COLECȚIE

ALGEO

NUMELE PRODUSULUI

Baterie încastrată cadă-duș cu casetă de montaj

CULOARE

crom

FOTOGRAFIE PRODUS



CARACTERISTICI PRODUS

- Element de control: cartuș ceramic
- Tip comutator: ceramic
- Materialul corpului/material de fabricație: alamă
- Tip și diametru racorduri: racord G1/2
- Adâncime de instalare reglabilă: da

DESEN TEHNIC

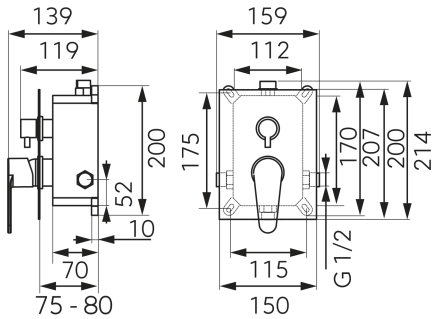

NOVASERVIS FERRO GROUP SRL
str. Câmpina nr. 47
400635 Cluj-Napoca
telefon: +4 0264 522 524

Cod fiscal: RO 25860825
ROONRC: J2009001575126