FERRO®

COD PRODUS

BAG2-LB

COLECȚIE

ALGEO

NUMELE PRODUSULUI

Baterie stativă lavoar cu ventil

CULOARE

crom

FOTOGRAFIE PRODUS



PICTOGRAME

AirMix

CARACTERISTICI PRODUS

- Element de control: cartuș ceramic
- Tip aerator: aerator pentru economie de apă M24x1 Easy Clean
- Materialul corpului/material de fabricație: alamă
- Tip ventil de scurgere: automat G5/4
- Sistem de economisire a apei: da
- Tip și diametru racorduri: racorduri flexibile G3/8 - M10x1
- Înălțime baterie [mm]: 165
- Înălțime evacuare apă [mm]: 95
- Grup acustic: I
- Clasa de debit: Z
- Debitul gurii de scurgere [l/min]: 2.7
- Tipul de jet: liniar - aerat
- Debit maxim la presiune dinamică 1,50 bar (21 psi): 2,7 l/min (0,71 gpm US)
- Debit maxim la presiune dinamică 3,00 bar (43 psi): 2,7 l/min (0,72 gpm US)
- Debit maxim la presiune dinamică 4,14 bar (60 psi): 3,0 l/min (0,79 gpm US)

DESEN TEHNIC

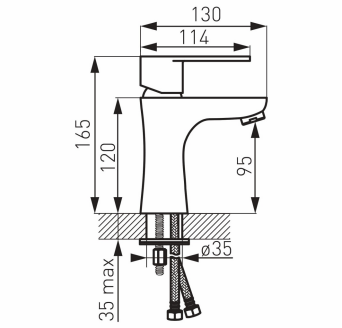

NOVASERVIS FERRO GROUP SRL
str. Câmpina nr. 47
400635 Cluj-Napoca
telefon: +4 0264 522 524

Cod fiscal: RO 25860825
ROONRC: J2009001575126