SYMBOL ZAKŁADOWY

BAG2-LB

KOLEKCJA

ALGEO

NAZWA PRODUKTU

Umywalkowa stojąca LEED-BREEAM

KOLOR (WYKOŃCZENIE)

chrom

ZDJĘCIE GŁÓWNE



IKONY

CECHY PRODUKTU

- Element sterujący: regulator ceramiczny
- Rodzaj regulatora strumienia: aerator oszczędnościowy M24x1 Easy Clean
- Materiał korpusu/materiał wykonania: mosiądz
- Typ zaworu odpływowego: automatyczny G5/4
- System oszczędzania wody: tak
- Rodzaj i średnica przyłączy: przyłącza elastyczne G3/8 - M10x1
- Wysokość baterii [mm]: 165
- Wysokość wypływu wody [mm]: 95
- Grupa akustyczna: I
- Klasa przepływu: Z
- Przepływ wylewka [l/min]: 2.7
- Strumień: linearny - napowietrzony
- Maksymalny przepływ dla ciśnienia dynamicznego 1,50 bar (21 psi): 2,7 l/min (0,71 gpm US)
- Maksymalny przepływ dla ciśnienia dynamicznego 3,00 bar (43 psi): 2,7 l/min (0,72 gpm US)
- Maksymalny przepływ dla ciśnienia dynamicznego 4,14 bar (60 psi): 3,0 l/min (0,79 gpm US)
- Temperatura wody [°C] maks.: 70

RYSUNEK TECHNICZNY

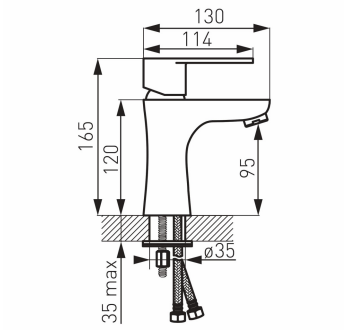

FERRO SA
ul. Przemysłowa 7
32-050 Skawina
T: +48 12 25 62 100

NIP 944 20 51 648
KRS 0000289768
REGON 356375388