SYMBOL ZAKŁADOWY

256130GPA3

KOLEKCJA

GPA III

NAZWA PRODUKTU

Pompa obiegowa elektroniczna GPA III 25-6-130

ZDJĘCIE GŁÓWNE



CECHY PRODUKTU

- Model: GPA III 25-6-130
- Przyłącze: G1 1/2
- Rozstaw przyłączy [mm]: 130
- Wydajność [m³/h]: max 3,2
- Maksymalna wysokość podnoszenia [m]: 6
- Współczynnik efektywności energetycznej EEI: ≤0,20
- Pobór mocy [W]: 5 – 39 W; 0,04 – 0,35 A
- Napięcie: 50-60 Hz, ~230V
- Klasa izolacji: H
- Klasa ochrony: IP 44
- Media: woda, glikol 50%
- Maksymalne ciśnienie pracy [bar]: 10
- Minimalne ciśnienie na wlocie w zależności od temperatury cieczy: 0,05 bar do 75°C; 0,5 bar do 90°C; 1,08 bar do 110°C
- Temperatura cieczy [°C]: +2 - +110 dla wody; -30 - +110 dla 50% roztworu glikolu
- Temperatura otoczenia [°C]: 0 - +70 dla wody; -30 - +70 dla 50% roztworu glikolu; RH 95%
- Instalacja: z wałem w pozycji poziomej
- Kod kreskowy: opakowanie z kodem kreskowym umożliwiającym sprzedaż detaliczną
- W zestawie: uszczelki płaskie (2 szt.), przewód zasilający 100 cm
- Tryby pracy: AUTO, HS - krzywe stałej prędkości obrotowej, BL - krzywe ciśnienia proporcjonalnego, HD - krzywe stałego ciśnienia, PWM - Sterowanie zewnętrznym sygnałem wejściowym (modulacja szerokości impulsu)

RYSUNEK TECHNICZNY

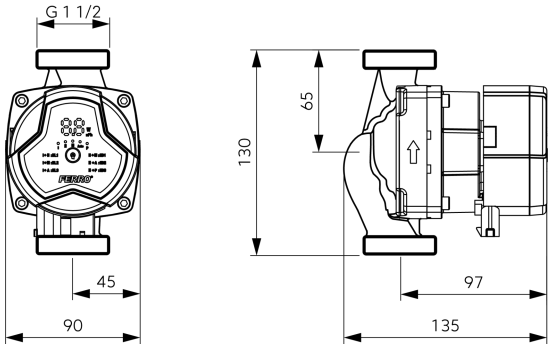

FERRO SA
ul. Przemysłowa 7
32-050 Skawina
T: +48 12 25 62 100

NIP 944 20 51 648
KRS 0000289768
REGON 356375388

18.07.2026